悦欣

YX-04A产品说明书

广州悦欣电子科技有限公司

GUANGZHOU YUEXINELECTRONICTECHNOLOGY CO.,LTD

产品参数

语音提示器YX-04A是悦欣电子热销的一款人体感应语音提示器。具有5米范围人体温度感应，语音可由用户自由更换，或厂家在线免费修改，高质量喇叭可实高品质的语音播放；多年产品研发生产销售经验，产品性能稳定可靠，价值高，可重复使用，使用方便等特点。

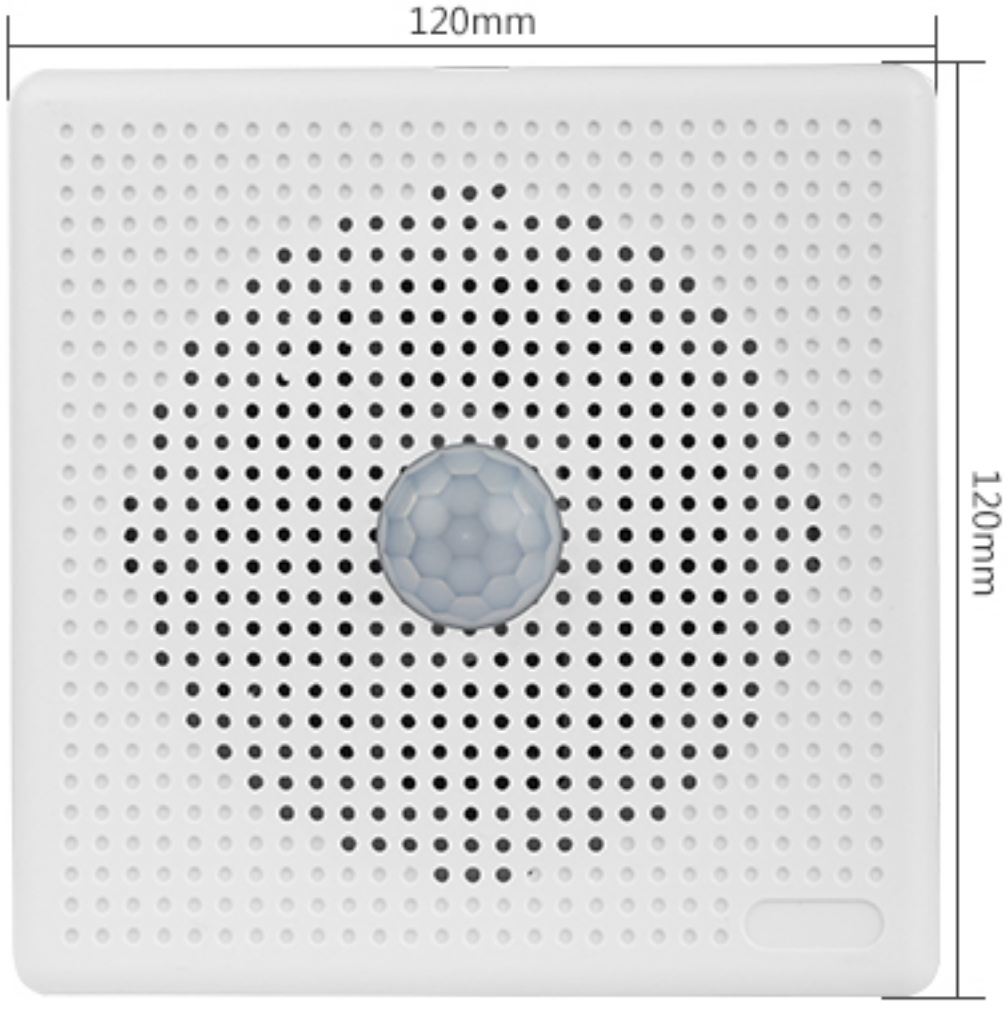

供电电源	DC 9-24V
最大电流	1A
工作温度	-20℃ - 70℃
输出功率	5W / 8Ω
文件格式	MP3
外形尺寸	120 * 120 * 60 （mm）
感应距离	≈5米

功能说明

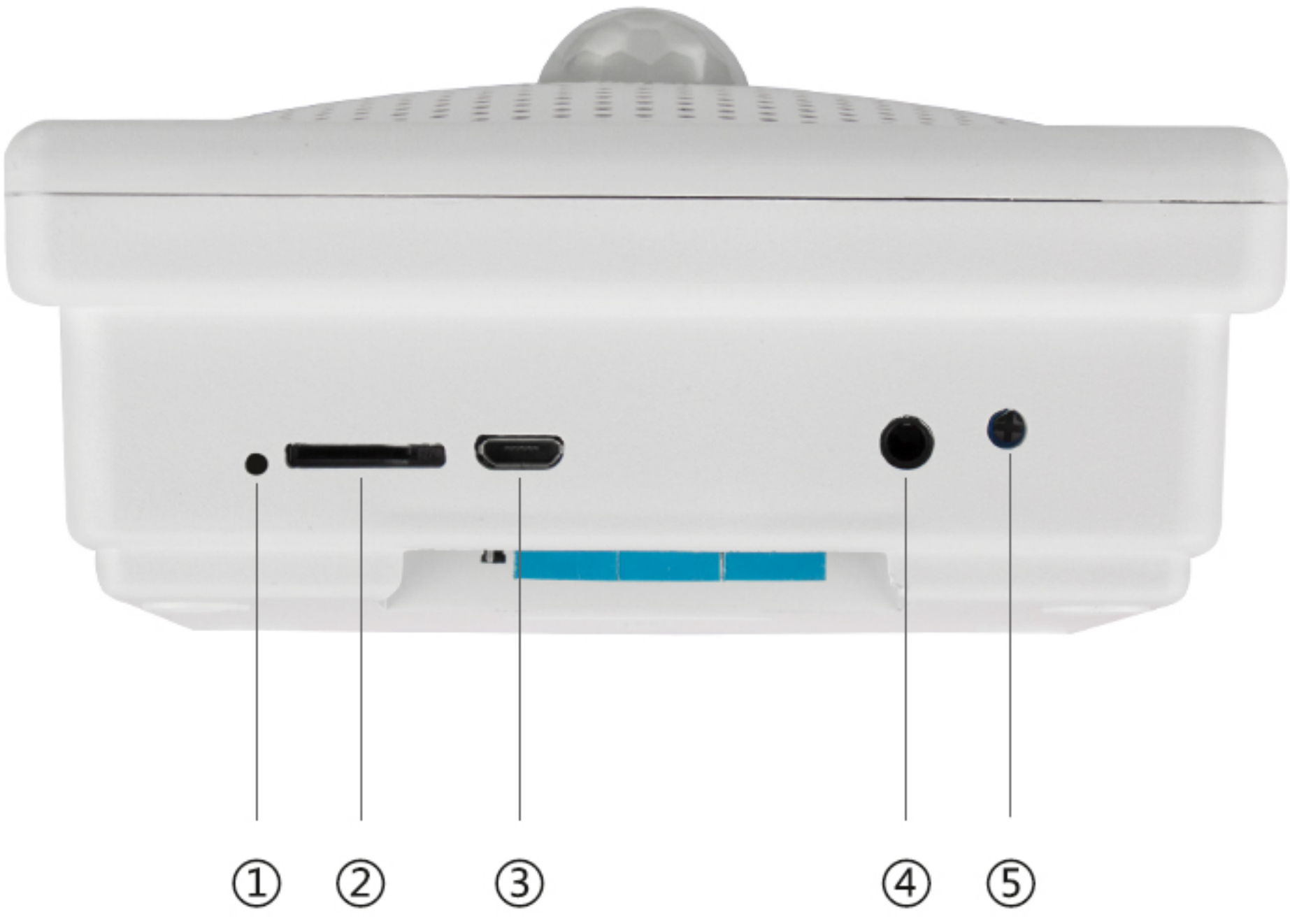

序号	功能介绍
①	播放指示灯
②	TF卡扩展口
③	USB更换声音接口
④	音频输出
⑤	音量调节电位器

接线说明

感应接线方式

序号	功能介绍	功能说明
VCC	电源正极端口	DC 9-24V
GND	电源负极端口	

电源使用注意事项

电源请使用直流9V到24V（大于1A电流），严格按正负极接线，请勿接反、接线部份请勿接触导电液体。勿使用高于24V电压或交流电，如果使用电压不当，则可能造成产品烧毁或火灾等或人身伤害的危险！

接线方式

通电立刻响

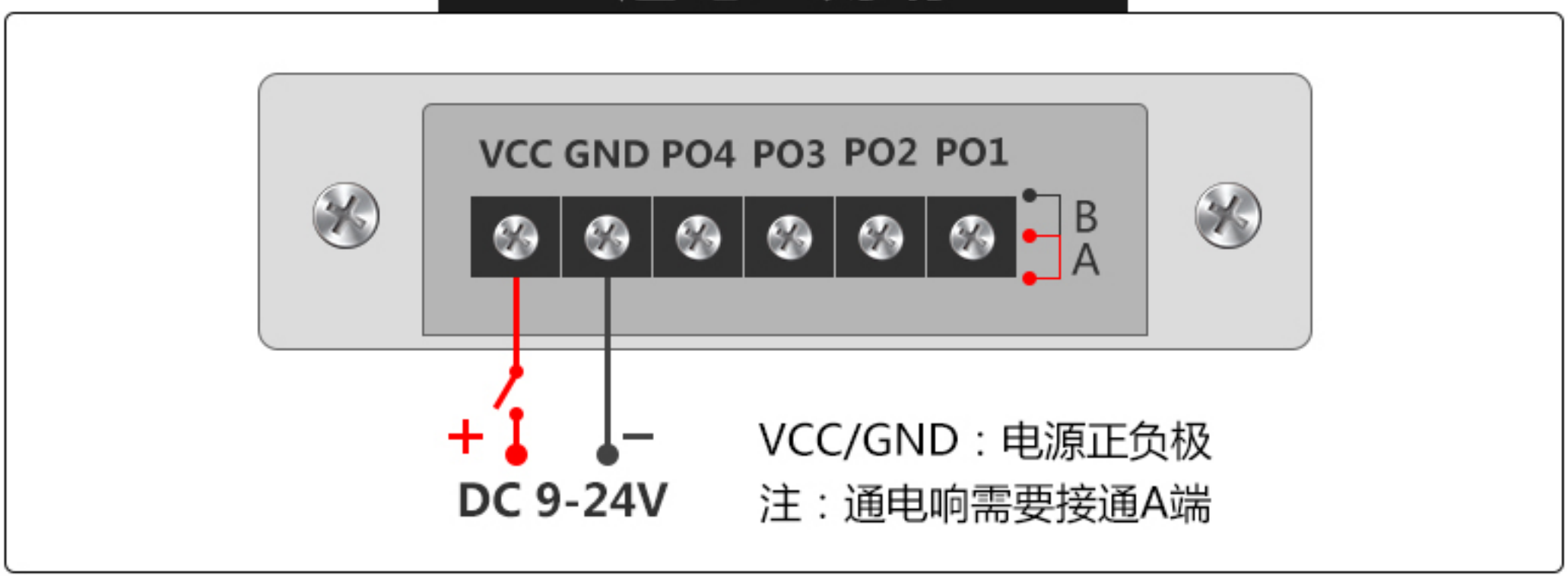

低电平触发（1路）

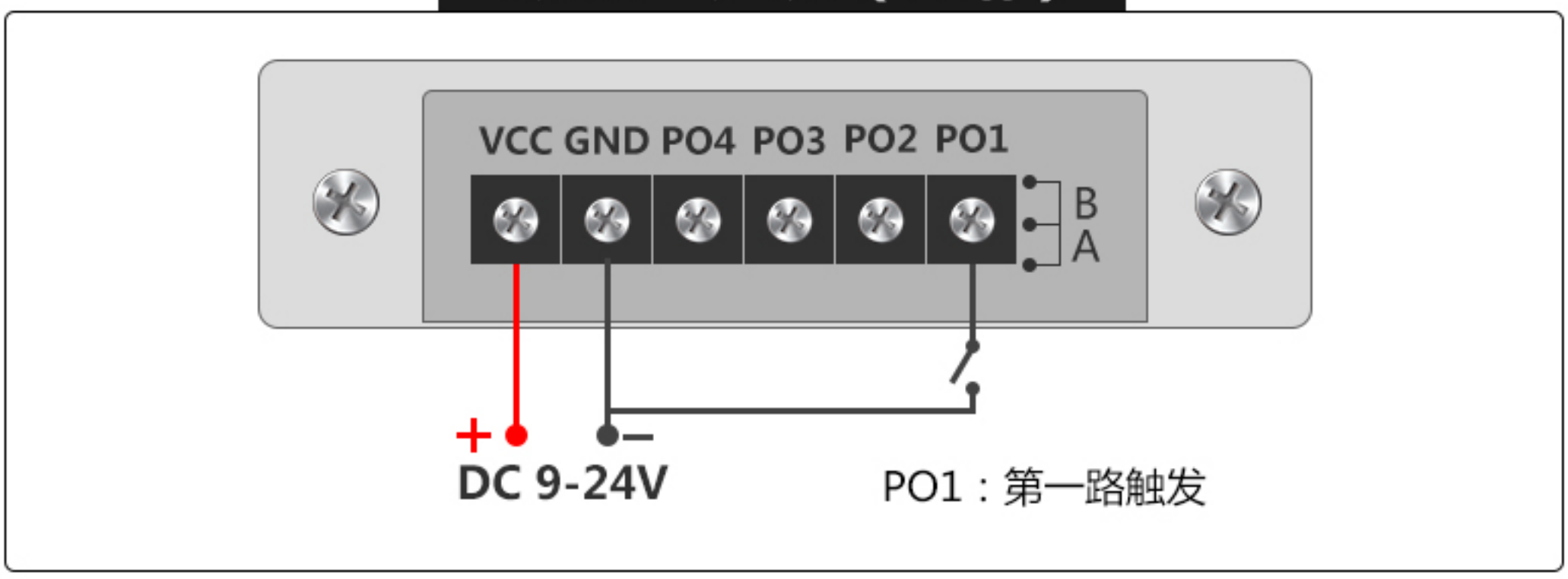

低电平触发（2路）

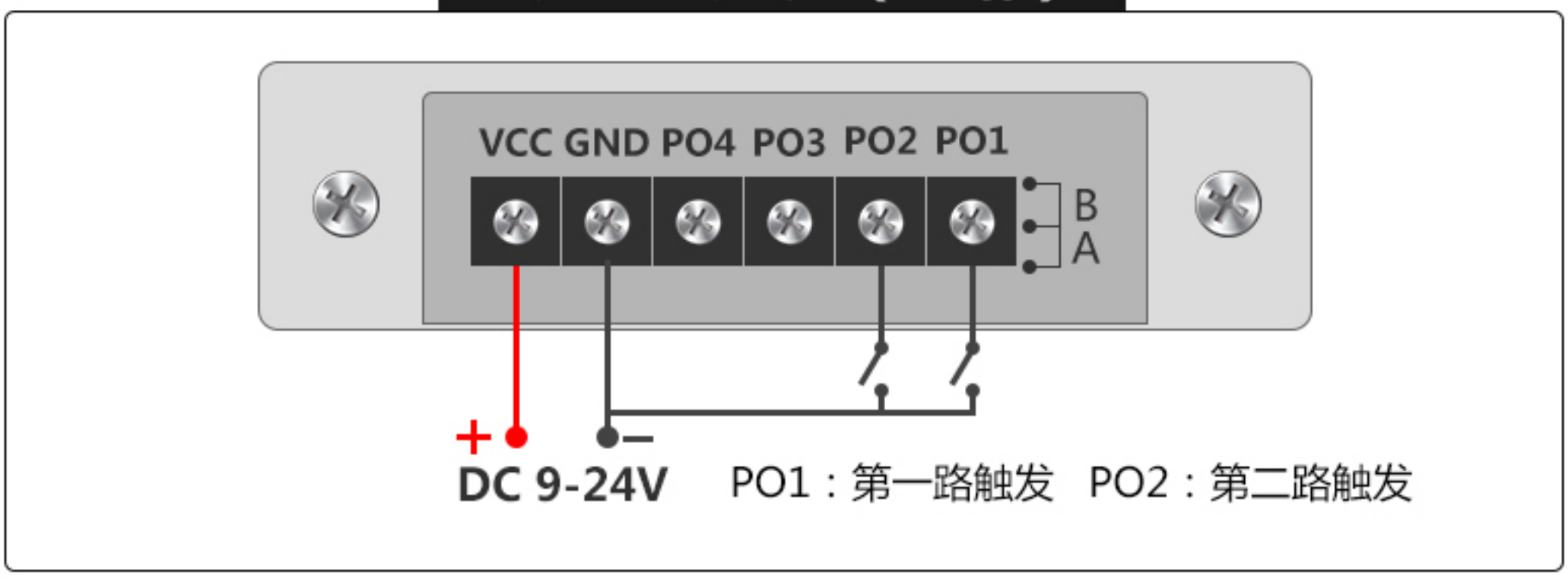

接线方式

低电平触发（3路）

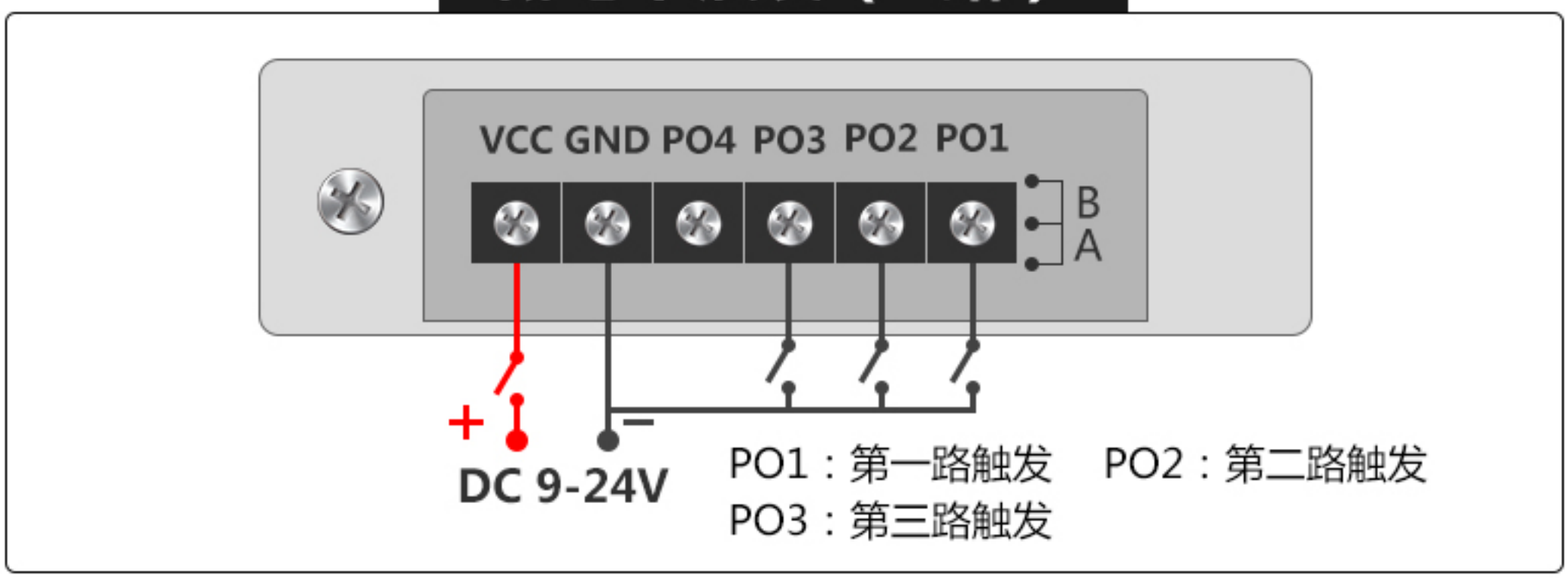

低电平触发（4路）

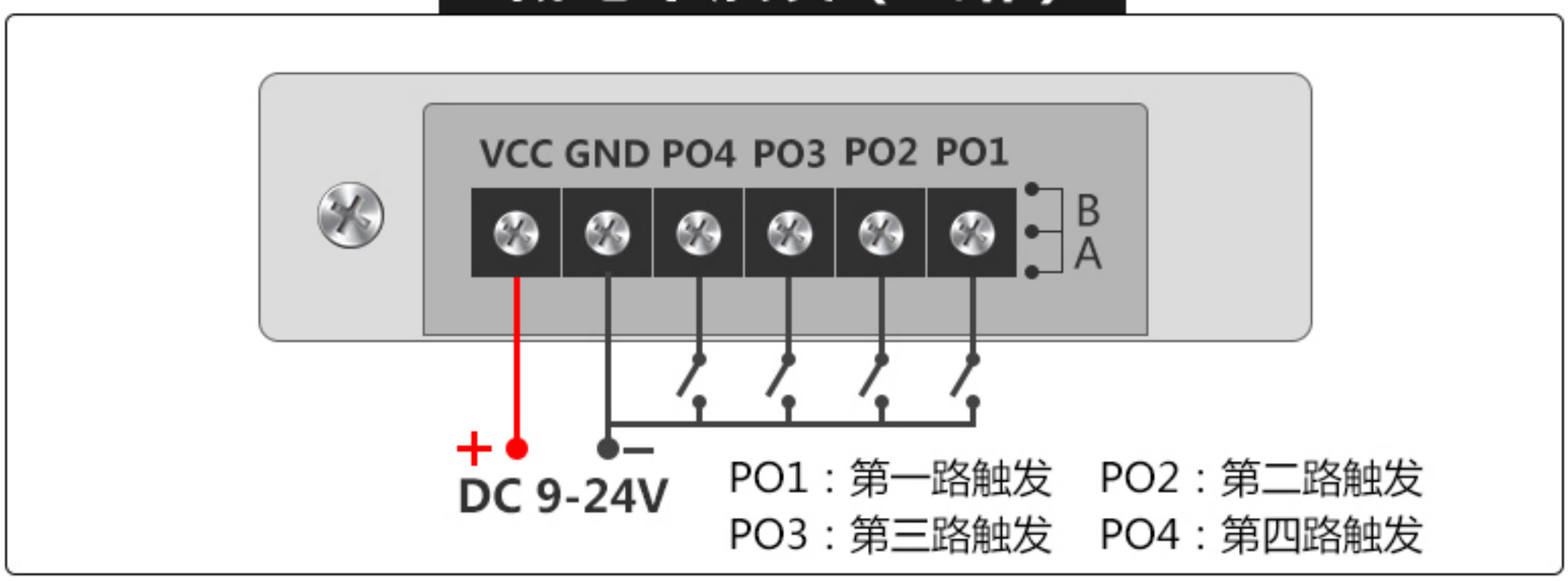

VCC	电源正极
GND	电源负极
PO1	第一路触发接口
PO2	第二路触发接口
PO3	第三路触发接口
PO4	第四路触发接口

电源使用注意事项

电源请使用直流9V到24V（大于1A电流），严格按正负极接线，请勿接反、接线部份请勿接触导电液体。勿使用高于24V电压或交流电，如果使用电压不当，则可能造成产品烧毁或火灾等或人身伤害的危险！

更换声音说明

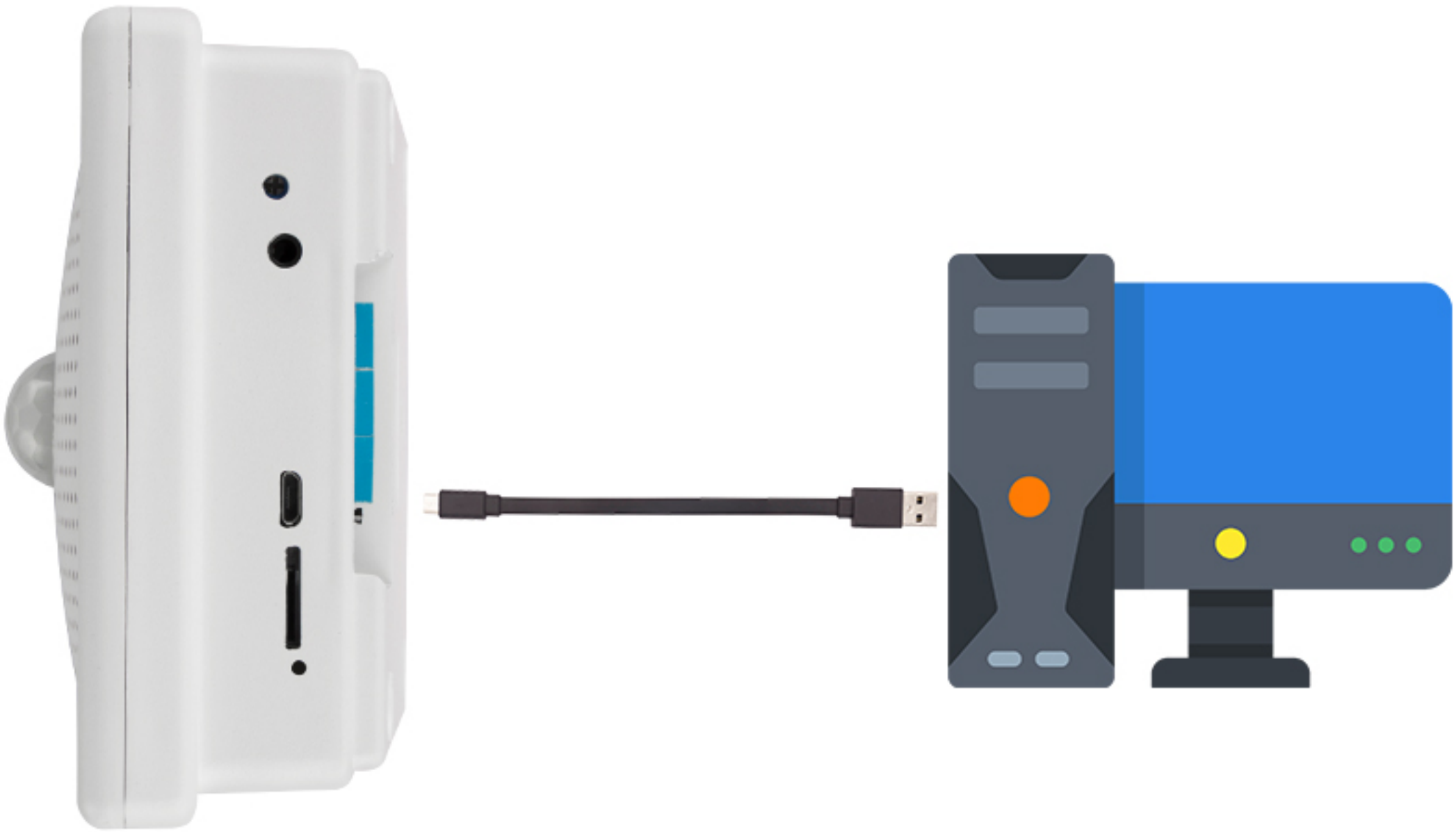

用一根安卓数据线连接提示器与电脑

点击移动磁盘更换音频文件,支持MP3音频文件

更换声音顺序说明

多路触发更换声音是按照顺序更换的，如：第一个音频文件，是第一路语音，第三个音频文件，是第三路语音，如需更换其中任何一路声音，按顺序替换便可！（感应语音是跟第一路语音同一个的）

注意事项说明

人体感应开关安装应该注意以下几点：

1、人体感应开关离地面不宜过高，最好2.4-3.1米之间。
2、安装人体感应开关时，应该远离暖气、空调、冰箱、火炉等空气温度变化敏感的地方。
3、.感应开关探测范围内不得有隔屏、家具或其他隔离物。
4、不要直对窗口，防止窗外的热气流扰动和人员走动会误报。

常见问题

触发（接通）语音不会播放？
1.检查电压是否在正常范围9-24V内
2.检查是否里面存有音频文件
3.检查接线是否正确

语音播放不对
1.检查是否对应接线
2.检查音频文件顺序是否正确排放

上述情况如未解决问题，请联系客服
客服电话：020-36776060